ロードコンポーネントの互換性

■ ブレーキシステムの互換性

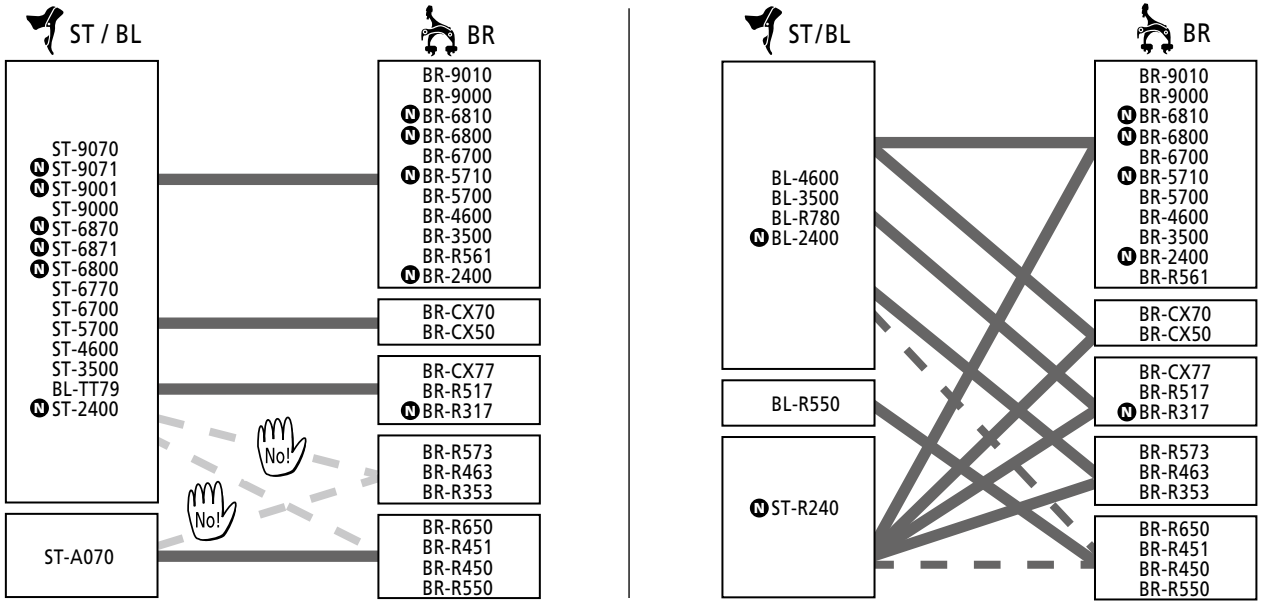

■■■■ ： 制動力は、標準の組合わせよりわずかに低下します。

No! ：“NO!” このマークはいかなる状況でも使用されるべきではない組合わせです。

N … New model